男子団体組合せ

※1/1は1と4の試合で第１試合場の第１試合を示す

※3/１は15と16の試合で第３試合場の第１試合を示す

A	1/2	/	/			東京学館新潟	1
	/	1/4	/			巻	2
	/	/	1/7			長岡	3
B	/	1/3	/	*	1/8	/	中越	4
	1/1	/	1/5	/	*	/	新潟商業	5
	*	/	/	1/6	/	1/9	十日町 直江津中等	6
	/	*	*	/	/	*	新潟江南	7
C	2/1	/	/			新潟明訓	8
	/	2/3	/			小千谷 高田農業	9
	/	/	2/5			新発田	10
D	2/2	/	/			新潟南	11
	/	2/4	/			新潟東	12
	/	/	2/6			三条東・長岡工業 国際情報	13

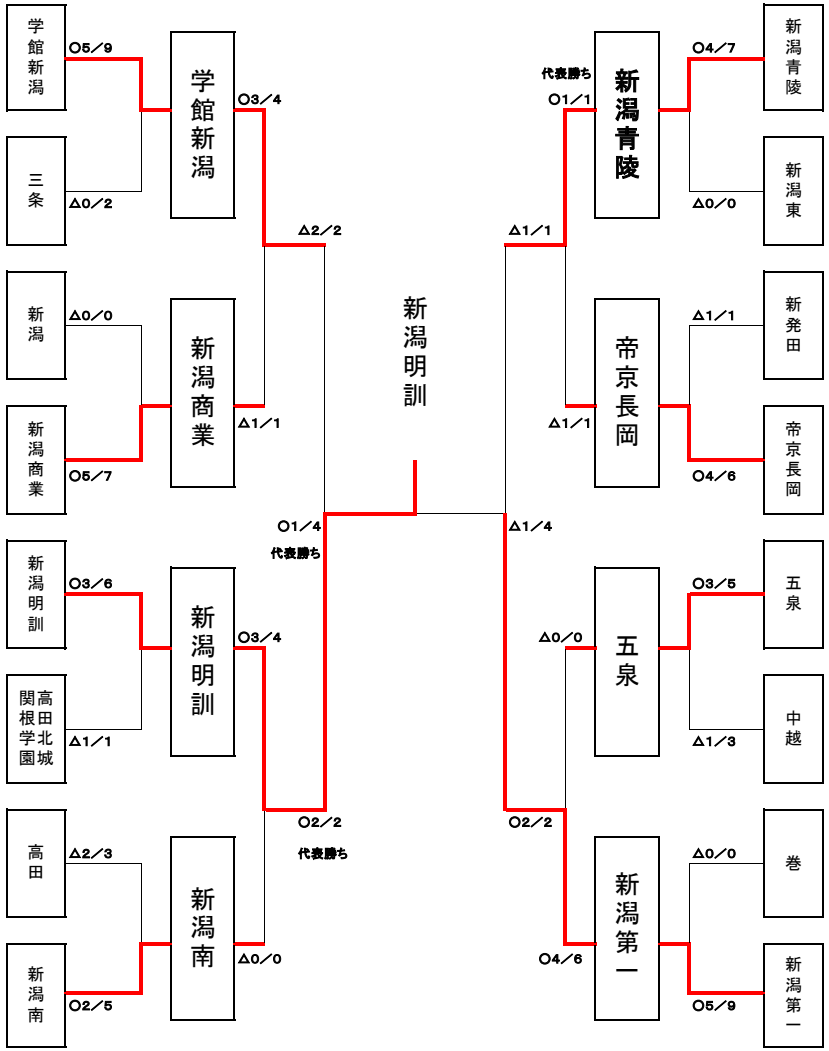

E	14	新潟青陵	3/1	/	/
	15	高田	/	3/3	/
	16	新津 新発田中央	/	/	3/5
F	17	帝京長岡	3/2	/	/
	18	高田北城 関根学園	/	3/4	/
	19	新潟工業	/	/	3/6
G	20	新潟	4/1	/	/
	21	上越	/	4/3	/
	22	五泉	/	/	4/5
H	23	新潟第一	4/2	/	/
	24	新潟中央・万代 新発田南	/	4/4	/
	25	三条	/	/	4/6