女子個人戦（２）

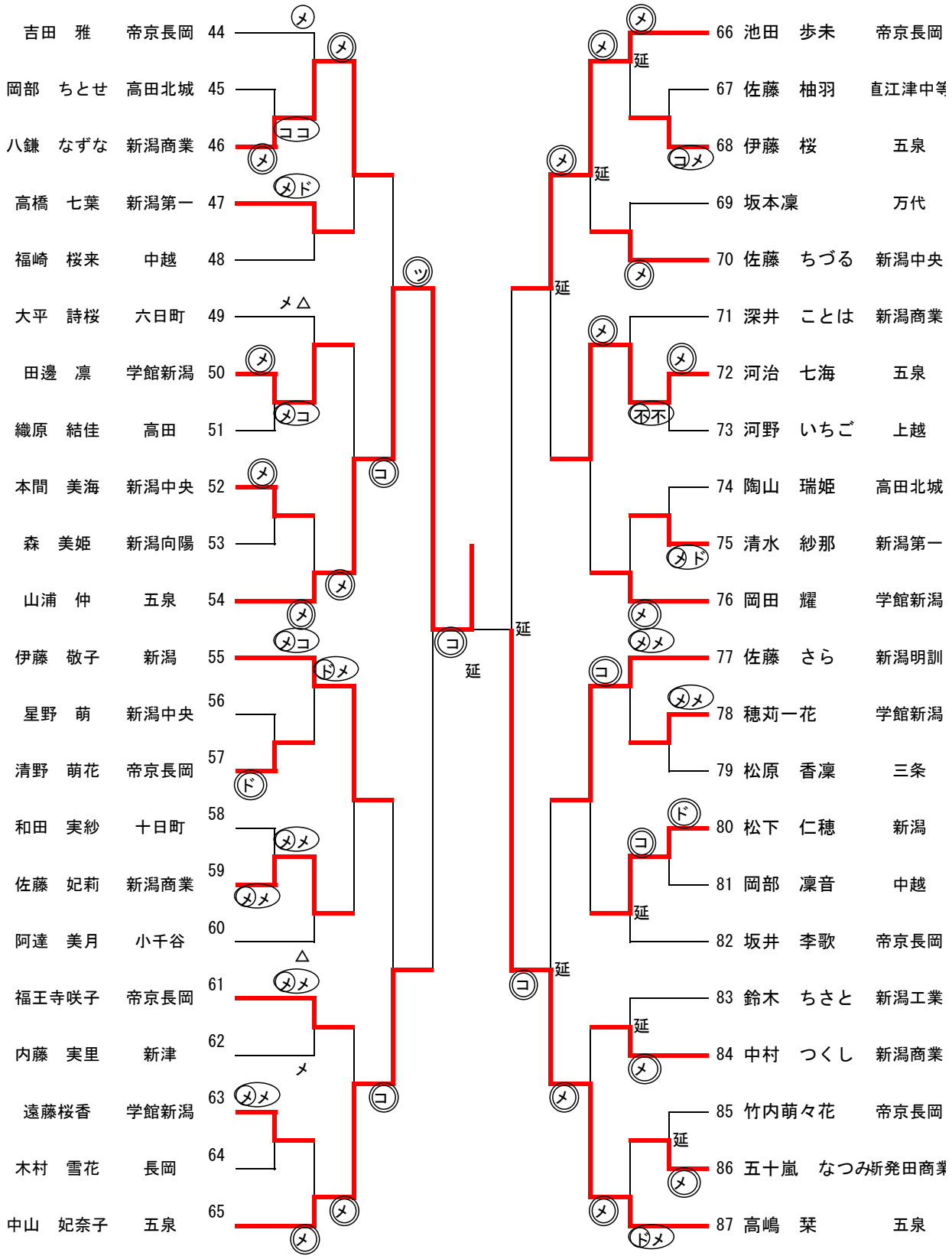
吉田　雅　帝京長岡　44
岡部　ちとせ　高田北城　45
八鎌　なずな　新潟商業　46
高橋　七葉　新潟第一　47
福崎　桜来　中越　48
大平　詩桜　六日町　49
田邊　凛　学館新潟　50
織原　結佳　高田　51
本間　美海　新潟中央　52
森　美姫　新潟向陽　53
山浦　仲　五泉　54
伊藤　敬子　新潟　55
星野　萌　新潟中央　56
清野　萌花　帝京長岡　57
和田　実紗　十日町　58
佐藤　妃莉　新潟商業　59
阿達　美月　小千谷　60
福王寺咲子　帝京長岡　61
内藤　実里　新津　62
遠藤桜香　学館新潟　63
木村　雪花　長岡　64
中山　妃奈子　五泉　65
66　池田　歩未　帝京長岡
67　佐藤　柚羽　直江津中等
68　伊藤　桜　五泉
69　坂本凜　万代
70　佐藤　ちづる　新潟中央
71　深井　ことは　新潟商業
72　河治　七海　五泉
73　河野　いちご　上越
74　陶山　瑞姫　高田北城
75　清水　紗那　新潟第一
76　岡田　耀　学館新潟
77　佐藤　さら　新潟明訓
78　穂苅一花　学館新潟
79　松原　香凜　三条
80　松下　仁穂　新潟
81　岡部　凜音　中越
82　坂井　李歌　帝京長岡
83　鈴木　ちさと　新潟工業
84　中村　つくし　新潟商業
85　竹内萌々花　帝京長岡
86　五十嵐　なつみ　新発田商業
87　高嶋　栞　五泉