女子個人（１）

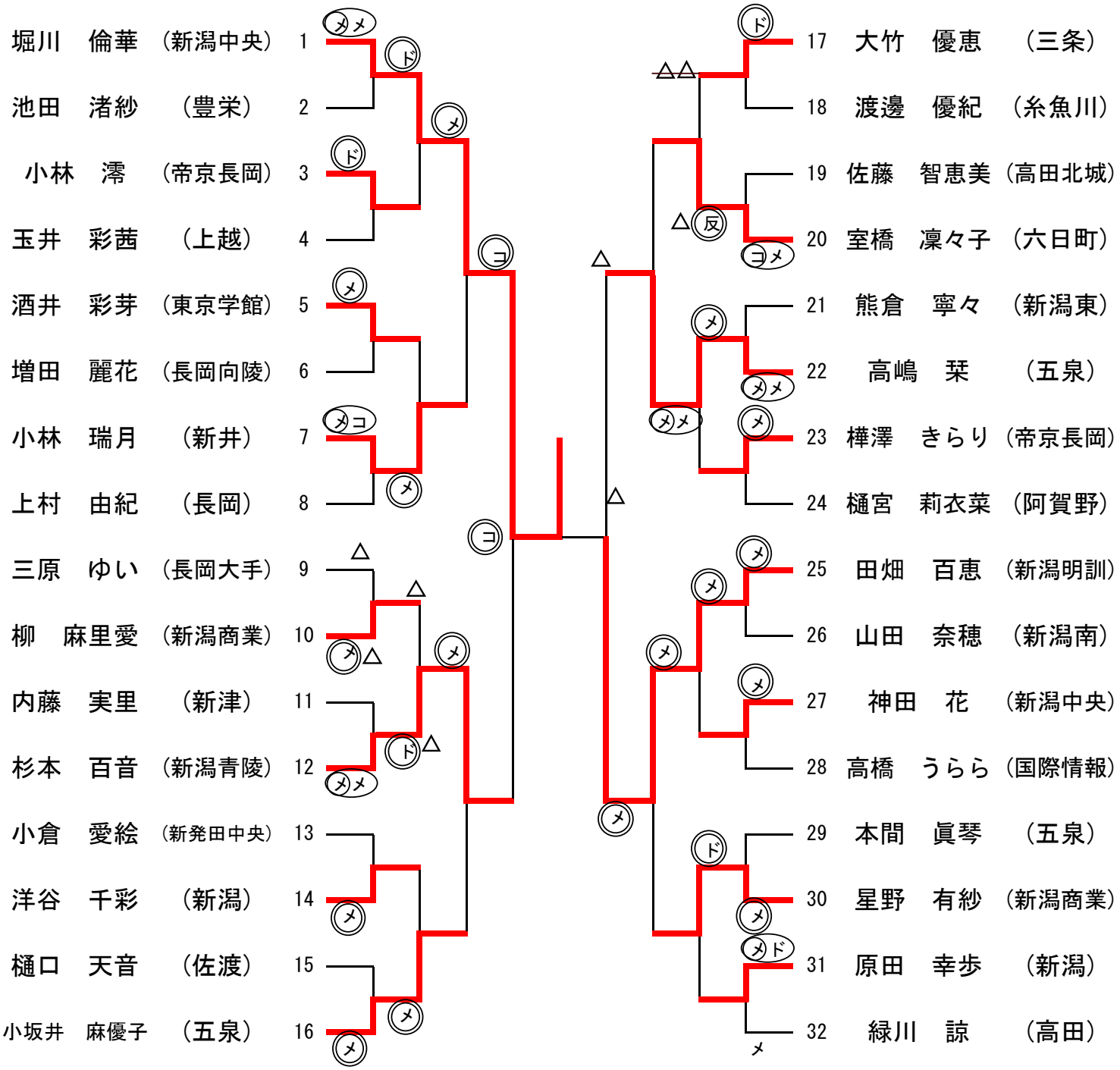
堀川　倫華　（新潟中央）　1
池田　渚紗　（豊栄）　2
小林　澪　（帝京長岡）　3
玉井　彩茜　（上越）　4
酒井　彩芽　（東京学館）　5
増田　麗花　（長岡向陵）　6
小林　瑞月　（新井）　7
上村　由紀　（長岡）　8
三原　ゆい　（長岡大手）　9
柳　麻里愛　（新潟商業）　10
内藤　実里　（新津）　11
杉本　百音　（新潟青陵）　12
小倉　愛絵　（新発田中央）　13
洋谷　千彩　（新潟）　14
樋口　天音　（佐渡）　15
小坂井　麻優子　（五泉）　16
17　大竹　優恵　（三条）
18　渡邊　優紀　（糸魚川）
19　佐藤　智恵美（高田北城）
20　室橋　凜々子（六日町）
21　熊倉　寧々　（新潟東）
22　高嶋　栞　（五泉）
23　樺澤　きらり（帝京長岡）
24　樋宮　莉衣菜（阿賀野）
25　田畑　百恵　（新潟明訓）
26　山田　奈穂　（新潟南）
27　神田　花　（新潟中央）
28　高橋　うらら（国際情報）
29　本間　眞琴　（五泉）
30　星野　有紗（新潟商業）
31　原田　幸歩　（新潟）
32　緑川　諒　（高田）