男子個人（4）

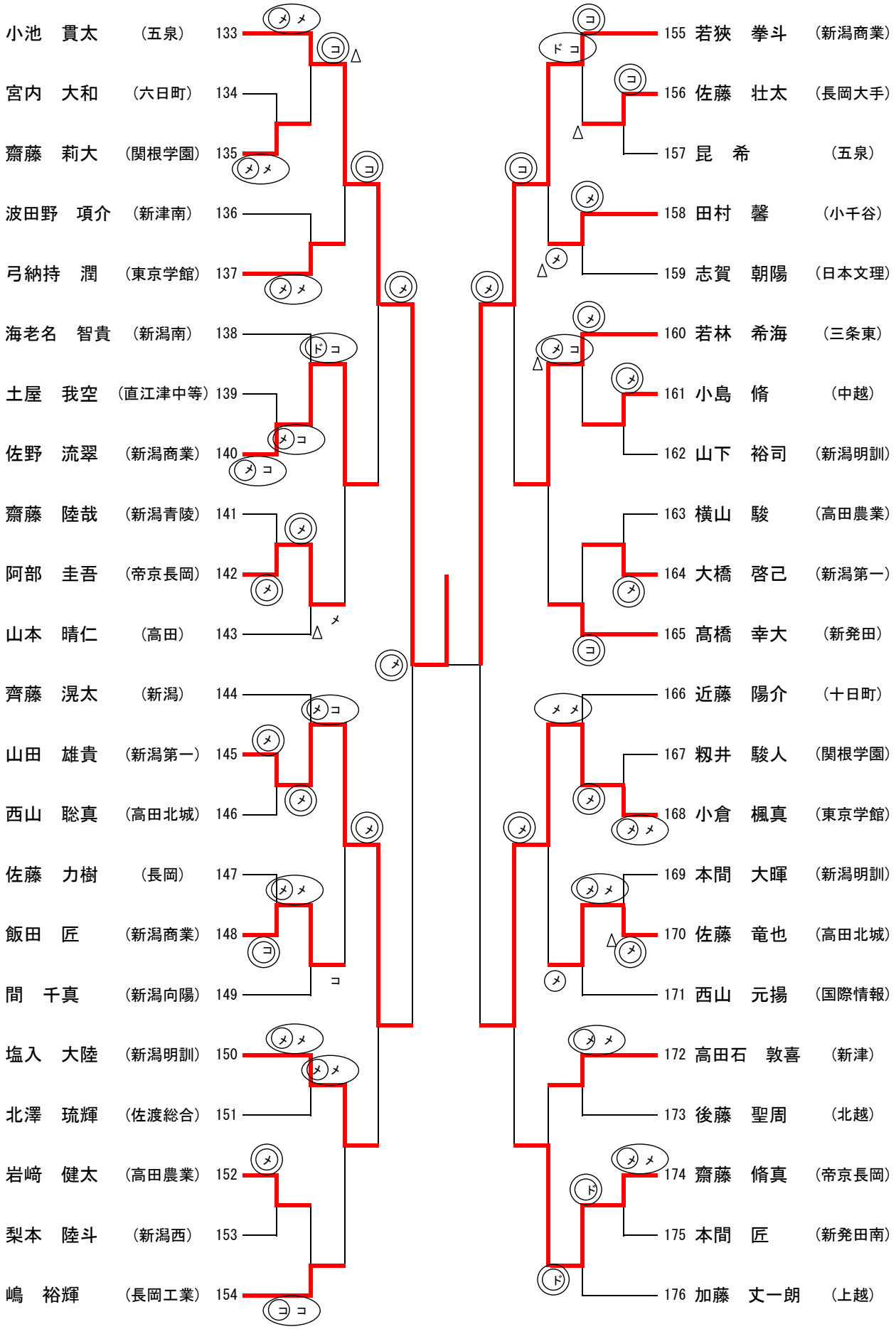
小池　貫太　（五泉）　133
宮内　大和　（六日町）　134
齋藤　莉大　（関根学園）　135
波田野　項介　（新津南）　136
弓納持　潤　（東京学館）　137
海老名　智貴　（新潟南）　138
土屋　我空　（直江津中等）　139
佐野　流翠　（新潟商業）　140
齋藤　陸哉　（新潟青陵）　141
阿部　圭吾　（帝京長岡）　142
山本　晴仁　（高田）　143
齊藤　滉太　（新潟）　144
山田　雄貴　（新潟第一）　145
西山　聡真　（高田北城）　146
佐藤　力樹　（長岡）　147
飯田　匠　（新潟商業）　148
間　千真　（新潟向陽）　149
塩入　大陸　（新潟明訓）　150
北澤　琉輝　（佐渡総合）　151
岩﨑　健太　（高田農業）　152
梨本　陸斗　（新潟西）　153
嶋　裕輝　（長岡工業）　154
155　若狭　拳斗　（新潟商業）
156　佐藤　壮太　（長岡大手）
157　昆　希　（五泉）
158　田村　馨　（小千谷）
159　志賀　朝陽　（日本文理）
160　若林　希海　（三条東）
161　小島　脩　（中越）
162　山下　裕司　（新潟明訓）
163　横山　駿　（高田農業）
164　大橋　啓己　（新潟第一）
165　髙橋　幸大　（新発田）
166　近藤　陽介　（十日町）
167　籾井　駿人　（関根学園）
168　小倉　楓真　（東京学館）
169　本間　大暉　（新潟明訓）
170　佐藤　竜也　（高田北城）
171　西山　元揚　（国際情報）
172　高田石　敦喜　（新津）
173　後藤　聖周　（北越）
174　齋藤　脩真　（帝京長岡）
175　本間　匠　（新発田南）
176　加藤　丈一朗　（上越）