男子個人（3）

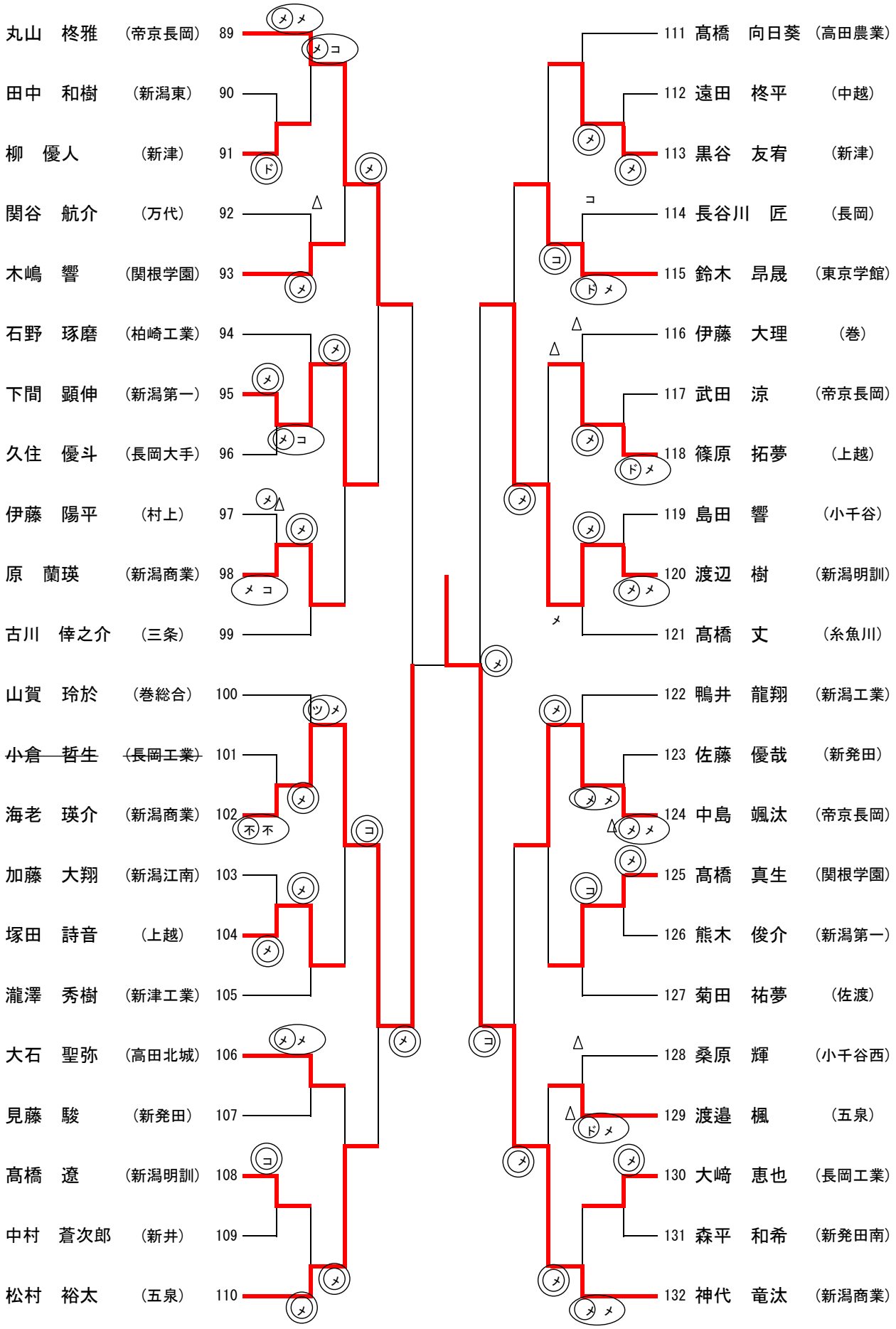
丸山　柊雅　（帝京長岡）　89
田中　和樹　（新潟東）　90
柳　優人　（新津）　91
関谷　航介　（万代）　92
木嶋　響　（関根学園）　93
石野　琢磨　（柏崎工業）　94
下間　顕伸　（新潟第一）　95
久住　優斗　（長岡大手）　96
伊藤　陽平　（村上）　97
原　蘭瑛　（新潟商業）　98
古川　倖之介　（三条）　99
山賀　玲於　（巻総合）　100
小倉　哲生　（長岡工業）　101
海老　瑛介　（新潟商業）　102
加藤　大翔　（新潟江南）　103
塚田　詩音　（上越）　104
瀧澤　秀樹　（新津工業）　105
大石　聖弥　（高田北城）　106
見藤　駿　（新発田）　107
髙橋　遼　（新潟明訓）　108
中村　蒼次郎　（新井）　109
松村　裕太　（五泉）　110
111　髙橋　向日葵　（高田農業）
112　遠田　柊平　（中越）
113　黒谷　友宥　（新津）
114　長谷川　匠　（長岡）
115　鈴木　昂晟　（東京学館）
116　伊藤　大理　（巻）
117　武田　涼　（帝京長岡）
118　篠原　拓夢　（上越）
119　島田　響　（小千谷）
120　渡辺　樹　（新潟明訓）
121　髙橋　丈　（糸魚川）
122　鴨井　龍翔　（新潟工業）
123　佐藤　優哉　（新発田）
124　中島　颯汰　（帝京長岡）
125　髙橋　真生　（関根学園）
126　熊木　俊介　（新潟第一）
127　菊田　祐夢　（佐渡）
128　桑原　輝　（小千谷西）
129　渡邉　楓　（五泉）
130　大﨑　恵也　（長岡工業）
131　森平　和希　（新発田南）
132　神代　竜汰　（新潟商業）