男子個人（２）

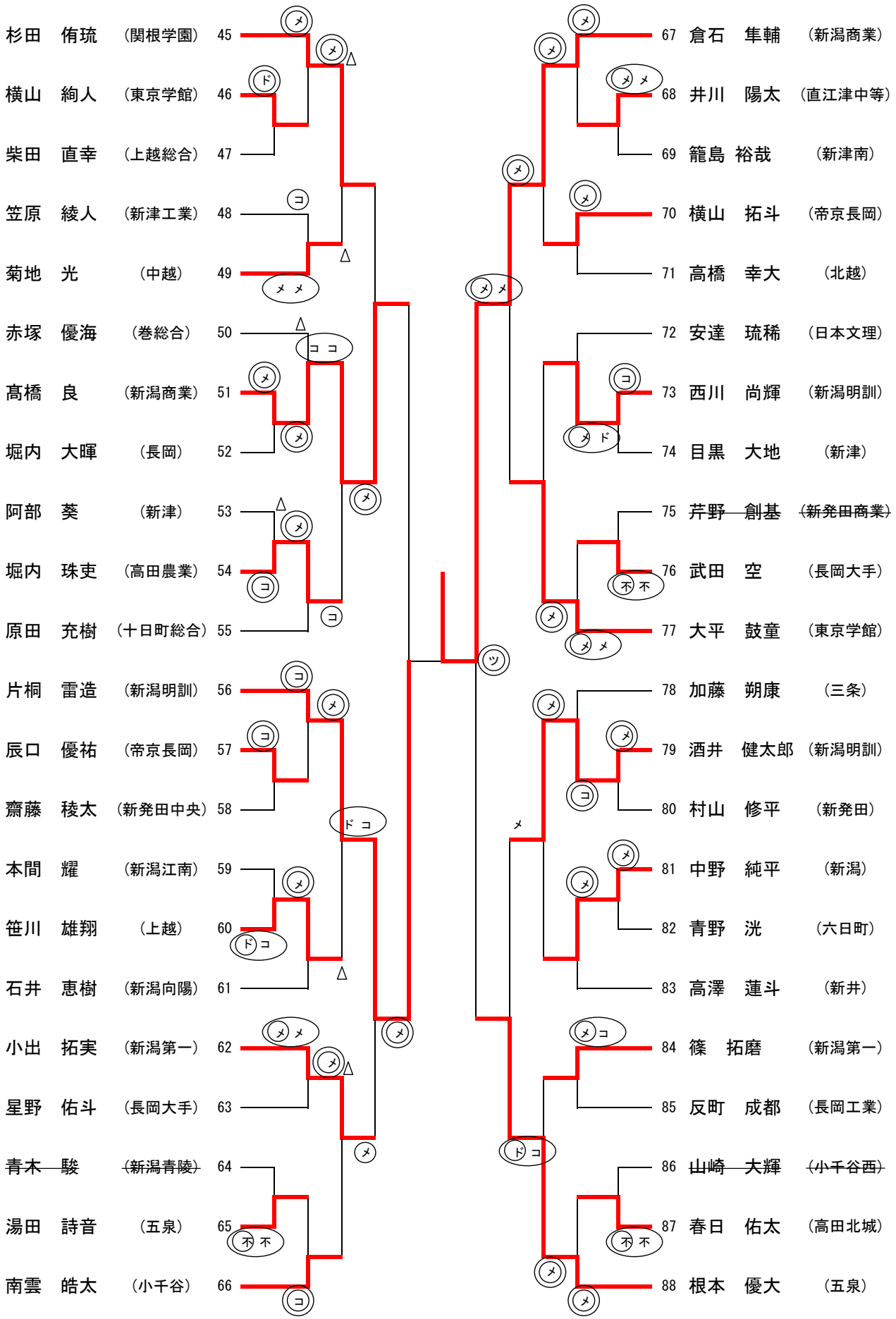
杉田　侑琉　（関根学園）　45
横山　絢人　（東京学館）　46
柴田　直幸　（上越総合）　47
笠原　綾人　（新津工業）　48
菊地　光　（中越）　49
赤塚　優海　（巻総合）　50
髙橋　良　（新潟商業）　51
堀内　大暉　（長岡）　52
阿部　葵　（新津）　53
堀内　珠吏　（高田農業）　54
原田　充樹　（十日町総合）　55
片桐　雷造　（新潟明訓）　56
辰口　優祐　（帝京長岡）　57
齋藤　稜太　（新発田中央）　58
本間　耀　（新潟江南）　59
笹川　雄翔　（上越）　60
石井　恵樹　（新潟向陽）　61
小出　拓実　（新潟第一）　62
星野　佑斗　（長岡大手）　63
青木　駿　（新潟青陵）　64
湯田　詩音　（五泉）　65
南雲　皓太　（小千谷）　66
67　倉石　隼輔　（新潟商業）
68　井川　陽太　（直江津中等）
69　籠島　裕哉　（新津南）
70　横山　拓斗　（帝京長岡）
71　高橋　幸大　（北越）
72　安達　琉稀　（日本文理）
73　西川　尚輝　（新潟明訓）
74　目黒　大地　（新津）
75　芹野　創基　（新発田商業）
76　武田　空　（長岡大手）
77　大平　鼓童　（東京学館）
78　加藤　朔康　（三条）
79　酒井　健太郎　（新潟明訓）
80　村山　修平　（新発田）
81　中野　純平　（新潟）
82　青野　洸　（六日町）
83　高澤　蓮斗　（新井）
84　篠　拓磨　（新潟第一）
85　反町　成都　（長岡工業）
86　山崎　大輝　（小千谷西）
87　春日　佑太　（高田北城）
88　根本　優大　（五泉）