男子個人（1）

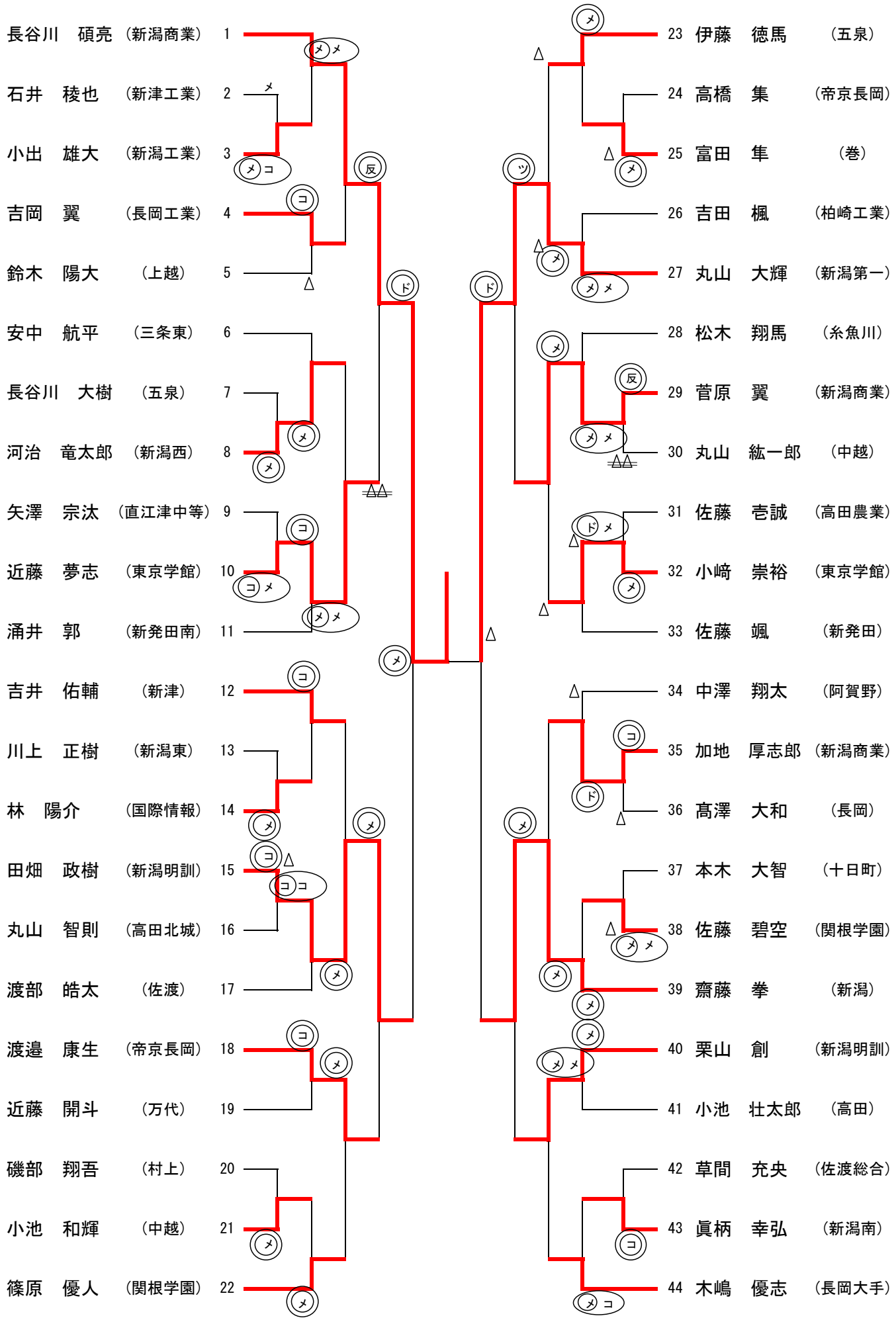
長谷川　碩亮（新潟商業）1
石井　稜也（新津工業）2
小出　雄大（新潟工業）3
吉岡　翼（長岡工業）4
鈴木　陽大（上越）5
安中　航平（三条東）6
長谷川　大樹（五泉）7
河治　竜太郎（新潟西）8
矢澤　宗汰（直江津中等）9
近藤　夢志（東京学館）10
涌井　郭（新発田南）11
吉井　佑輔（新津）12
川上　正樹（新潟東）13
林　陽介（国際情報）14
田畑　政樹（新潟明訓）15
丸山　智則（高田北城）16
渡部　皓太（佐渡）17
渡邉　康生（帝京長岡）18
近藤　開斗（万代）19
磯部　翔吾（村上）20
小池　和輝（中越）21
篠原　優人（関根学園）22
23 伊藤　徳馬（五泉）
24 高橋　集（帝京長岡）
25 富田　隼（巻）
26 吉田　楓（柏崎工業）
27 丸山　大輝（新潟第一）
28 松木　翔馬（糸魚川）
29 菅原　翼（新潟商業）
30 丸山　紘一郎（中越）
31 佐藤　壱誠（高田農業）
32 小﨑　崇裕（東京学館）
33 佐藤　颯（新発田）
34 中澤　翔太（阿賀野）
35 加地　厚志郎（新潟商業）
36 髙澤　大和（長岡）
37 本木　大智（十日町）
38 佐藤　碧空（関根学園）
39 齋藤　拳（新潟）
40 栗山　創（新潟明訓）
41 小池　壮太郎（高田）
42 草間　充央（佐渡総合）
43 眞柄　幸弘（新潟南）
44 木嶋　優志（長岡大手）