男子個人（3）

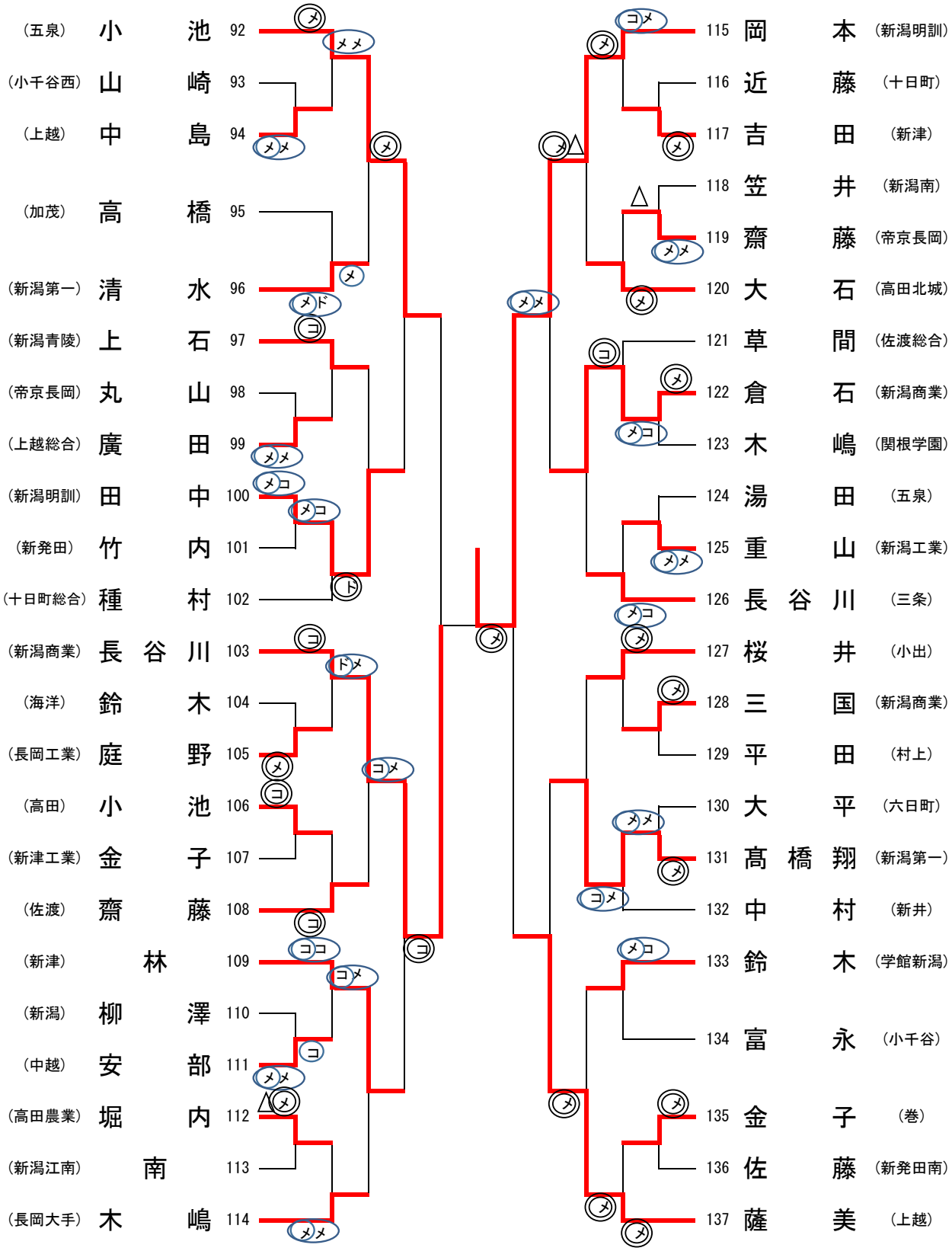
（五泉） 小 池 92
（小千谷西） 山 崎 93
（上越） 中 島 94
（加茂） 高 橋 95
（新潟第一） 清 水 96
（新潟青陵） 上 石 97
（帝京長岡） 丸 山 98
（上越総合） 廣 田 99
（新潟明訓） 田 中 100
（新発田） 竹 内 101
（十日町総合） 種 村 102
（新潟商業） 長 谷 川 103
（海洋） 鈴 木 104
（長岡工業） 庭 野 105
（高田） 小 池 106
（新津工業） 金 子 107
（佐渡） 齋 藤 108
（新津） 林 109
（新潟） 柳 澤 110
（中越） 安 部 111
（高田農業） 堀 内 112
（新潟江南） 南 113
（長岡大手） 木 嶋 114
115 岡 本 （新潟明訓）
116 近 藤 （十日町）
117 吉 田 （新津）
118 笠 井 （新潟南）
119 齋 藤 （帝京長岡）
120 大 石 （高田北城）
121 草 間 （佐渡総合）
122 倉 石 （新潟商業）
123 木 嶋 （関根学園）
124 湯 田 （五泉）
125 重 山 （新潟工業）
126 長 谷 川 （三条）
127 桜 井 （小出）
128 三 国 （新潟商業）
129 平 田 （村上）
130 大 平 （六日町）
131 髙 橋 翔 （新潟第一）
132 中 村 （新井）
133 鈴 木 （学館新潟）
134 富 永 （小千谷）
135 金 子 （巻）
136 佐 藤 （新発田南）
137 薩 美 （上越）