男子個人（２）

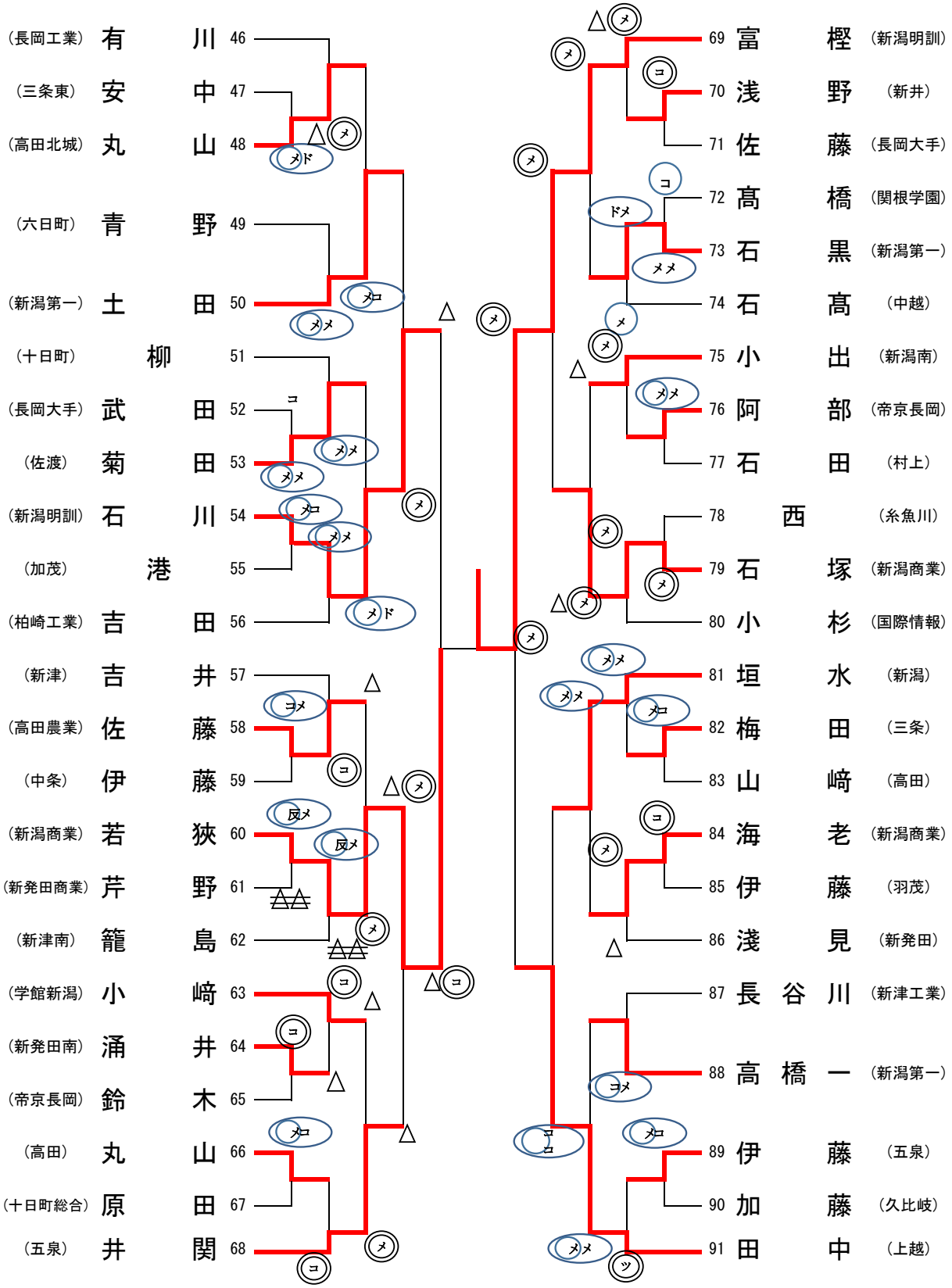
（長岡工業） 有 川 46
（三条東） 安 中 47
（高田北城） 丸 山 48
（六日町） 青 野 49
（新潟第一） 土 田 50
（十日町） 柳 51
（長岡大手） 武 田 52
（佐渡） 菊 田 53
（新潟明訓） 石 川 54
（加茂） 港 55
（柏崎工業） 吉 田 56
（新津） 吉 井 57
（高田農業） 佐 藤 58
（中条） 伊 藤 59
（新潟商業） 若 狭 60
（新発田商業） 芹 野 61
（新津南） 籠 島 62
（学館新潟） 小 﨑 63
（新発田南） 涌 井 64
（帝京長岡） 鈴 木 65
（高田） 丸 山 66
（十日町総合） 原 田 67
（五泉） 井 関 68
69 富 樫 （新潟明訓）
70 浅 野 （新井）
71 佐 藤 （長岡大手）
72 高 橋 （関根学園）
73 石 黒 （新潟第一）
74 石 髙 （中越）
75 小 出 （新潟南）
76 阿 部 （帝京長岡）
77 石 田 （村上）
78 西 （糸魚川）
79 石 塚 （新潟商業）
80 小 杉 （国際情報）
81 垣 水 （新潟）
82 梅 田 （三条）
83 山 﨑 （高田）
84 海 老 （新潟商業）
85 伊 藤 （羽茂）
86 浅 見 （新発田）
87 長 谷 川 （新津工業）
88 高 橋 一 （新潟第一）
89 伊 藤 （五泉）
90 加 藤 （久比岐）
91 田 中 （上越）