男子個人（1）

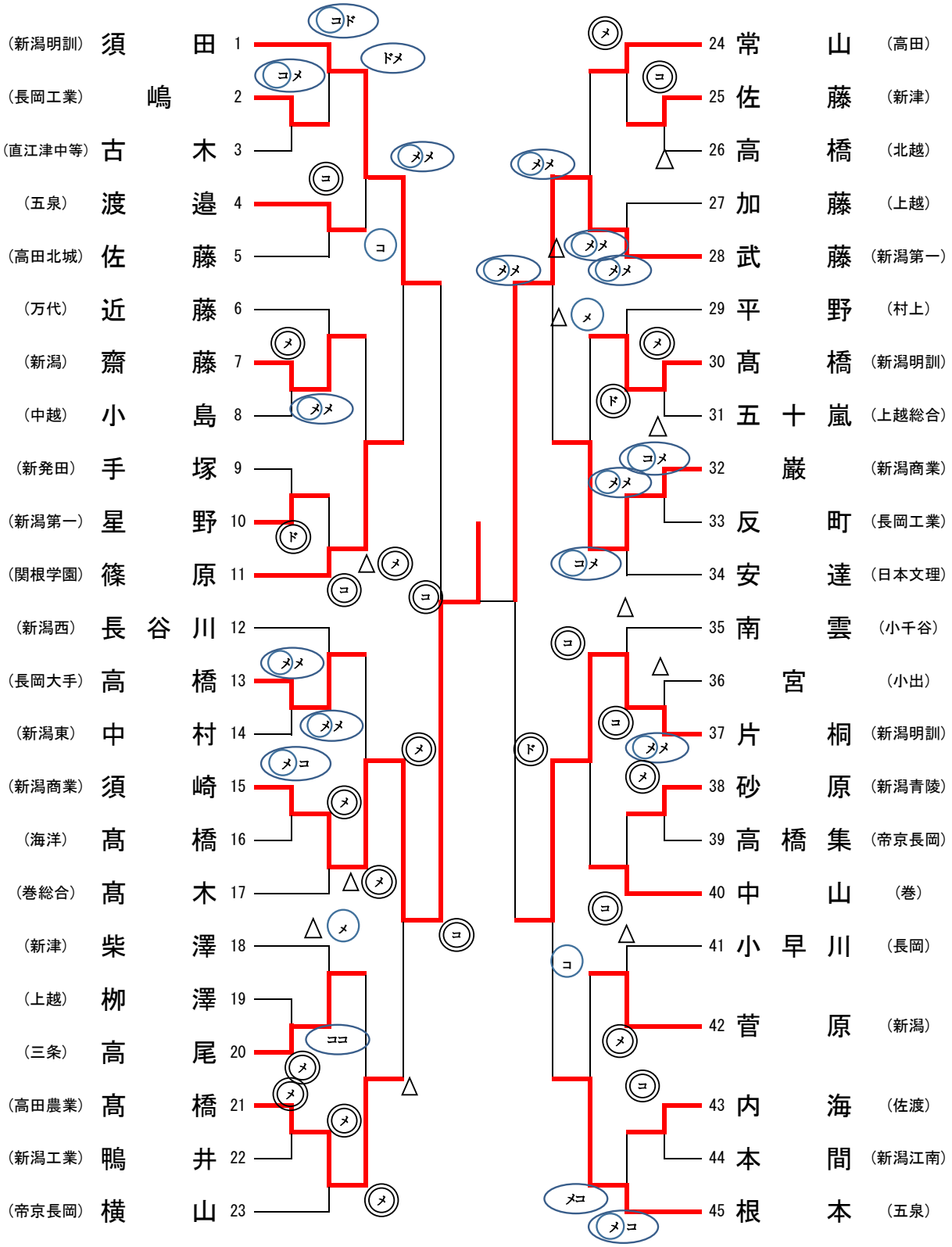
（新潟明訓） 須 田 1
（長岡工業） 嶋 2
（直江津中等） 古 木 3
（五泉） 渡 邉 4
（高田北城） 佐 藤 5
（万代） 近 藤 6
（新潟） 齋 藤 7
（中越） 小 島 8
（新発田） 手 塚 9
（新潟第一） 星 野 10
（関根学園） 篠 原 11
（新潟西） 長 谷 川 12
（長岡大手） 高 橋 13
（新潟東） 中 村 14
（新潟商業） 須 崎 15
（海洋） 高 橋 16
（巻総合） 高 木 17
（新津） 柴 澤 18
（上越） 柳 澤 19
（三条） 高 尾 20
（高田農業） 髙 橋 21
（新潟工業） 鴨 井 22
（帝京長岡） 横 山 23
24 常 山 （高田）
25 佐 藤 （新津）
26 高 橋 （北越）
27 加 藤 （上越）
28 武 藤 （新潟第一）
29 平 野 （村上）
30 髙 橋 （新潟明訓）
31 五 十 嵐 （上越総合）
32 巌 （新潟商業）
33 反 町 （長岡工業）
34 安 達 （日本文理）
35 南 雲 （小千谷）
36 宮 （小出）
37 片 桐 （新潟明訓）
38 砂 原 （新潟青陵）
39 高 橋 集 （帝京長岡）
40 中 山 （巻）
41 小 早 川 （長岡）
42 菅 原 （新潟）
43 内 海 （佐渡）
44 本 間 （新潟江南）
45 根 本 （五泉）