男子個人戦（３）

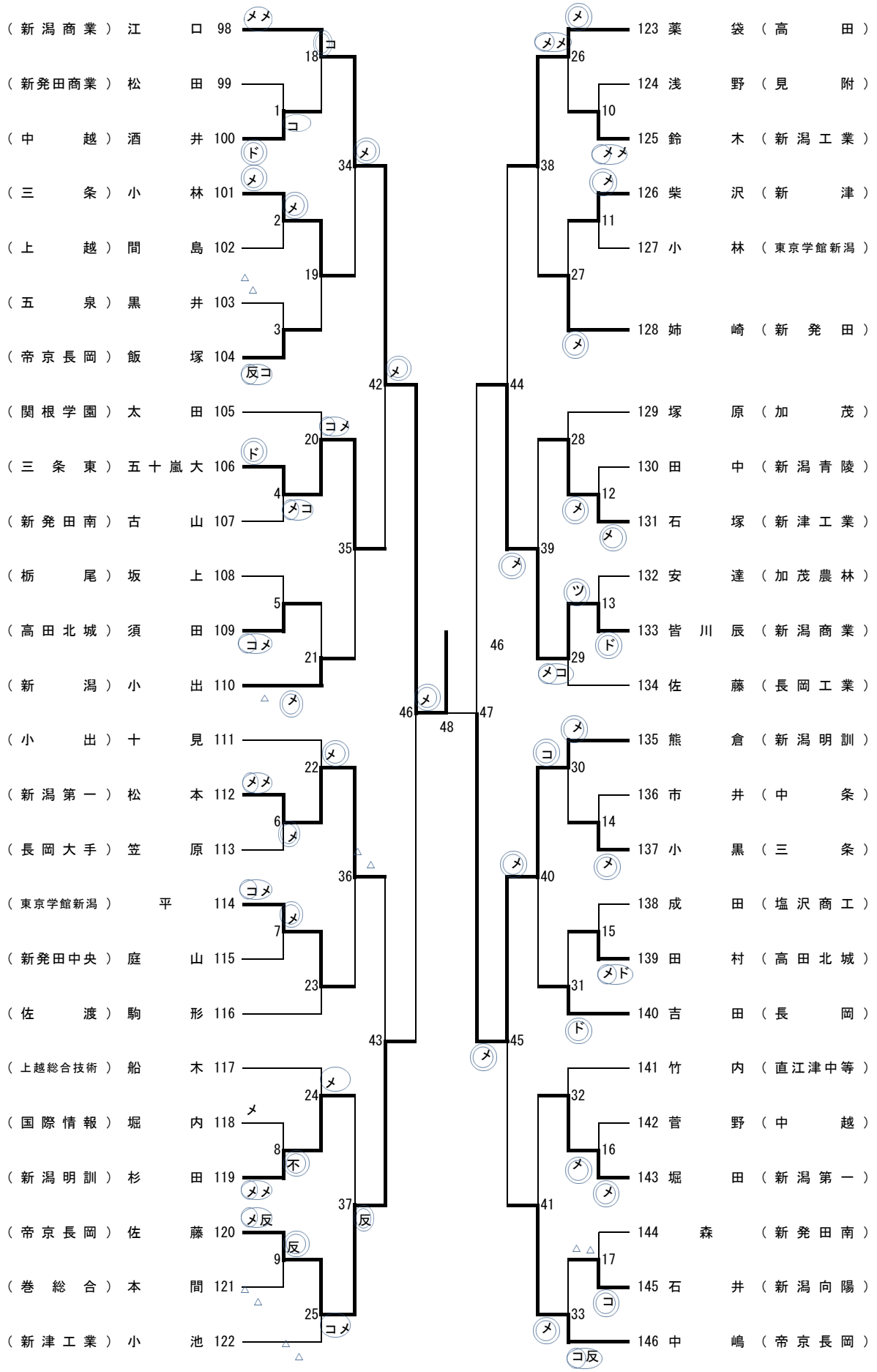
（新潟商業）江口 98
（新発田商業）松田 99
（中越）酒井 100
（三条）小林 101
（上越）間島 102
（五泉）黒井 103
（帝京長岡）飯塚 104
（関根学園）太田 105
（三条東）五十嵐大 106
（新発田南）古山 107
（栃尾）坂上 108
（高田北城）須田 109
（新潟）小出 110
（小出）十見 111
（新潟第一）松本 112
（長岡大手）笠原 113
（東京学館新潟）平 114
（新発田中央）庭山 115
（佐渡）駒形 116
（上越総合技術）船木 117
（国際情報）堀内 118
（新潟明訓）杉田 119
（帝京長岡）佐藤 120
（巻総合）本間 121
（新津工業）小池 122
123 薬袋（高田）
124 浅野（見附）
125 鈴木（新潟工業）
126 柴沢（新津）
127 小林（東京学館新潟）
128 姉崎（新発田）
129 塚原（加茂）
130 田中（新潟青陵）
131 石塚（新津工業）
132 安達（加茂農林）
133 皆川辰（新潟商業）
134 佐藤（長岡工業）
135 熊倉（新潟明訓）
136 市井（中条）
137 小黒（三条）
138 成田（塩沢商工）
139 田村（高田北城）
140 吉田（長岡）
141 竹内（直江津中等）
142 菅野（中越）
143 堀田（新潟第一）
144 森（新発田南）
145 石井（新潟向陽）
146 中嶋（帝京長岡）