男子個人戦（２）

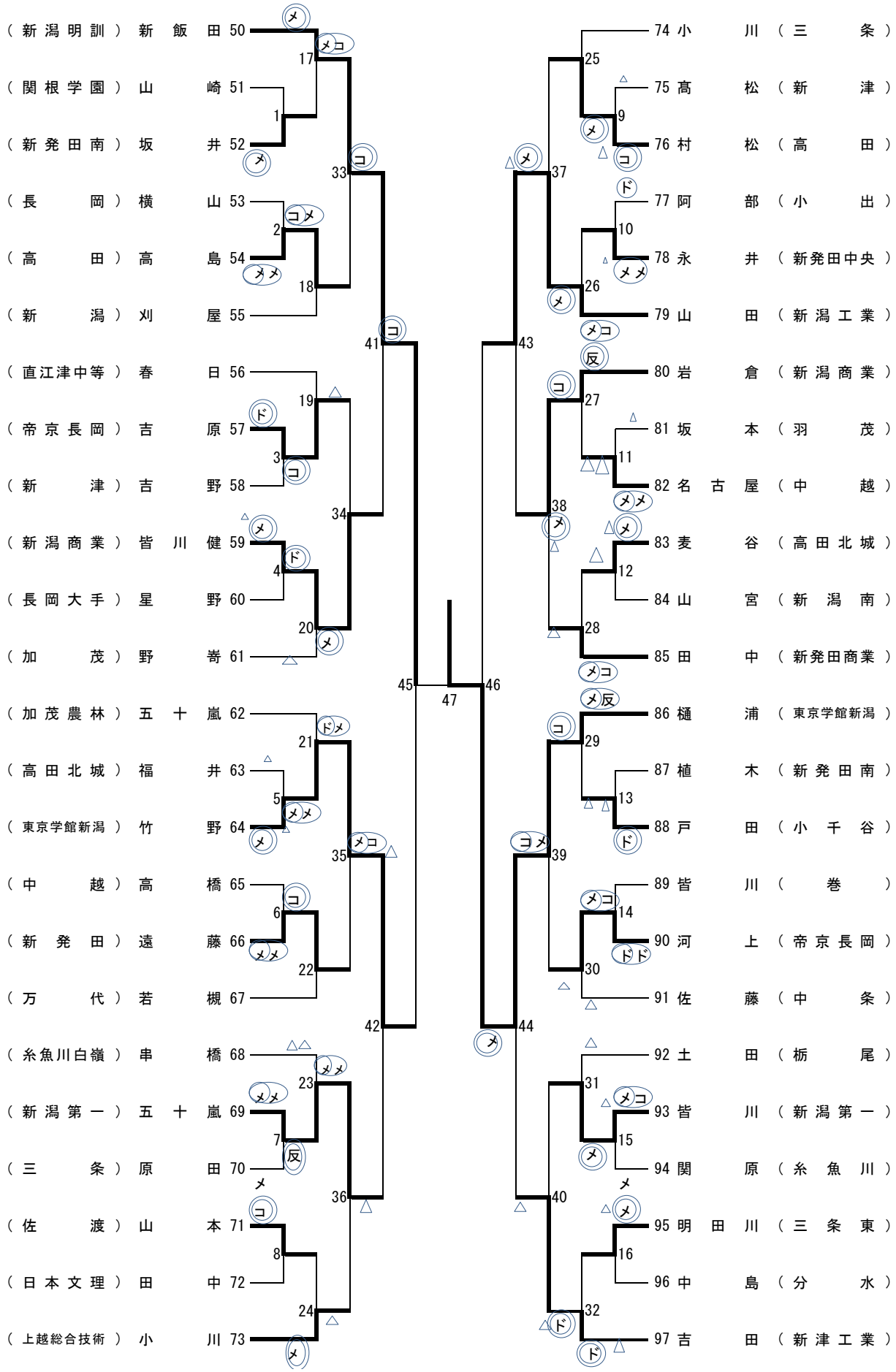
（新潟明訓）新飯田 50
（関根学園）山崎 51
（新発田南）坂井 52
（長岡）横山 53
（高田）高島 54
（新潟）刈屋 55
（直江津中等）春日 56
（帝京長岡）吉原 57
（新津）吉野 58
（新潟商業）皆川健 59
（長岡大手）星野 60
（加茂）野嵜 61
（加茂農林）五十嵐 62
（高田北城）福井 63
（東京学館新潟）竹野 64
（中越）高橋 65
（新発田）遠藤 66
（万代）若槻 67
（糸魚川白嶺）串橋 68
（新潟第一）五十嵐 69
（三条）原田 70
（佐渡）山本 71
（日本文理）田中 72
（上越総合技術）小川 73
74 小川（三条）
75 高松（新津）
76 村松（高田）
77 阿部（小出）
78 永井（新発田中央）
79 山田（新潟工業）
80 岩倉（新潟商業）
81 坂本（羽茂）
82 名古屋（中越）
83 麦谷（高田北城）
84 山宮（新潟南）
85 田中（新発田商業）
86 樋浦（東京学館新潟）
87 植木（新発田南）
88 戸田（小千谷）
89 皆川（巻）
90 河上（帝京長岡）
91 佐藤（中条）
92 土田（栃尾）
93 皆川（新潟第一）
94 関原（糸魚川）
95 明田川（三条東）
96 中島（分水）
97 吉田（新津工業）