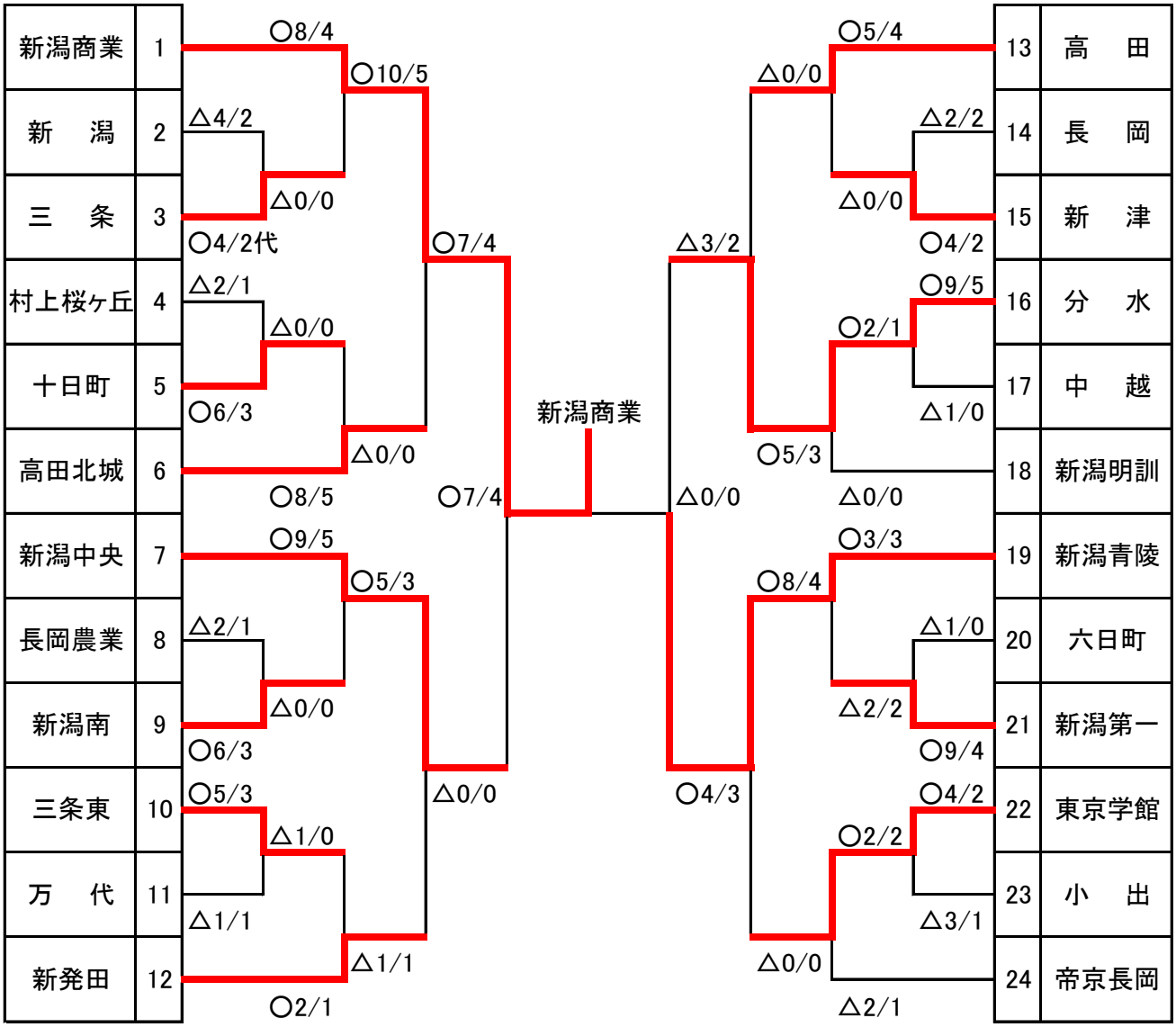第34回BSN高等学校剣道選手権大会女子団体戦結果