男子Ⅰ部

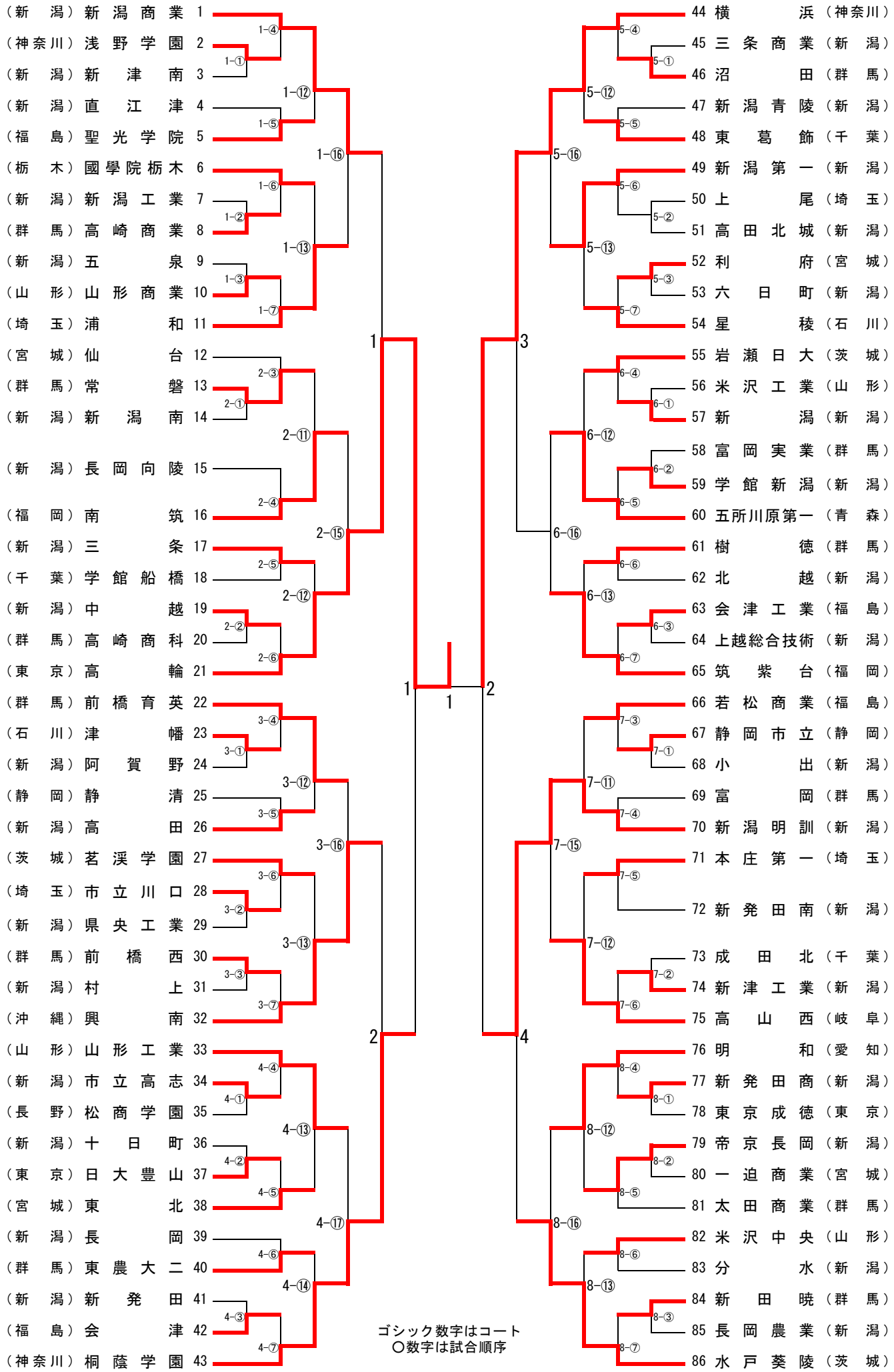
（新　潟）新潟商業 1
（神奈川）浅野学園 2
（新　潟）新津南 3
（新　潟）直江津 4
（福　島）聖光学院 5
（栃　木）國學院栃木 6
（新　潟）新潟工業 7
（群　馬）高崎商業 8
（新　潟）五泉 9
（山　形）山形商業 10
（埼　玉）浦和 11
（宮　城）仙台 12
（群　馬）常磐 13
（新　潟）新潟南 14
（新　潟）長岡向陵 15
（福　岡）南筑 16
（新　潟）三条 17
（千　葉）学館船橋 18
（新　潟）中越 19
（群　馬）高崎商科 20
（東　京）高輪 21
（群　馬）前橋育英 22
（石　川）津幡 23
（新　潟）阿賀野 24
（静　岡）静清 25
（新　潟）高田 26
（茨　城）茗渓学園 27
（埼　玉）市立川口 28
（新　潟）県央工業 29
（群　馬）前橋西 30
（新　潟）村上 31
（沖　縄）興南 32
（山　形）山形工業 33
（新　潟）市立高志 34
（長　野）松商学園 35
（新　潟）十日町 36
（東　京）日大豊山 37
（宮　城）東北 38
（新　潟）長岡 39
（群　馬）東農大二 40
（新　潟）新発田 41
（福　島）会津 42
（神奈川）桐蔭学園 43
44 横浜（神奈川）
45 三条商業（新　潟）
46 沼田（群　馬）
47 新潟青陵（新　潟）
48 東葛飾（千　葉）
49 新潟第一（新　潟）
50 上尾（埼　玉）
51 高田北城（新　潟）
52 利府（宮　城）
53 六日町（新　潟）
54 星稜（石　川）
55 岩瀬日大（茨　城）
56 米沢工業（山　形）
57 新潟（新　潟）
58 富岡実業（群　馬）
59 学館新潟（新　潟）
60 五所川原第一（青　森）
61 樹徳（群　馬）
62 北越（新　潟）
63 会津工業（福　島）
64 上越総合技術（新　潟）
65 筑紫台（福　岡）
66 若松商業（福　島）
67 静岡市立（静　岡）
68 小出（新　潟）
69 富岡（群　馬）
70 新潟明訓（新　潟）
71 本庄第一（埼　玉）
72 新発田南（新　潟）
73 成田北（千　葉）
74 新津工業（新　潟）
75 高山西（岐　阜）
76 明和（愛　知）
77 新発田商（新　潟）
78 東京成徳（東　京）
79 帝京長岡（新　潟）
80 一迫商業（宮　城）
81 太田商業（群　馬）
82 米沢中央（山　形）
83 分水（新　潟）
84 新田暁（群　馬）
85 長岡農業（新　潟）
86 水戸葵陵（茨　城）
ゴシック数字はコート
○数字は試合順序