男子団体 組合せ

順位	学校名	
1	帝京長岡	1
3	柏崎	2
2	新津南	3
3	柿崎	4
1	県央工業	5
2	日本文理	6
1	上越総合	7
3	三条	8
2	新潟	9
1	村松	10
2	栃尾	11
3	新潟南	12
1	新潟商業	13
3	長岡大手	14
2	新発田商業	15
1	新津工業	16
3	加茂	17
2	新潟産附	18
1	高志	19
2	新発田南	20
3	中越	21
1	六日町	22
3	新発田農業	23
2	新井	24
2	新津	25
1	小出	26
3	高田北城	27
1	直江津	28
2	北越	29
3	十日町	30

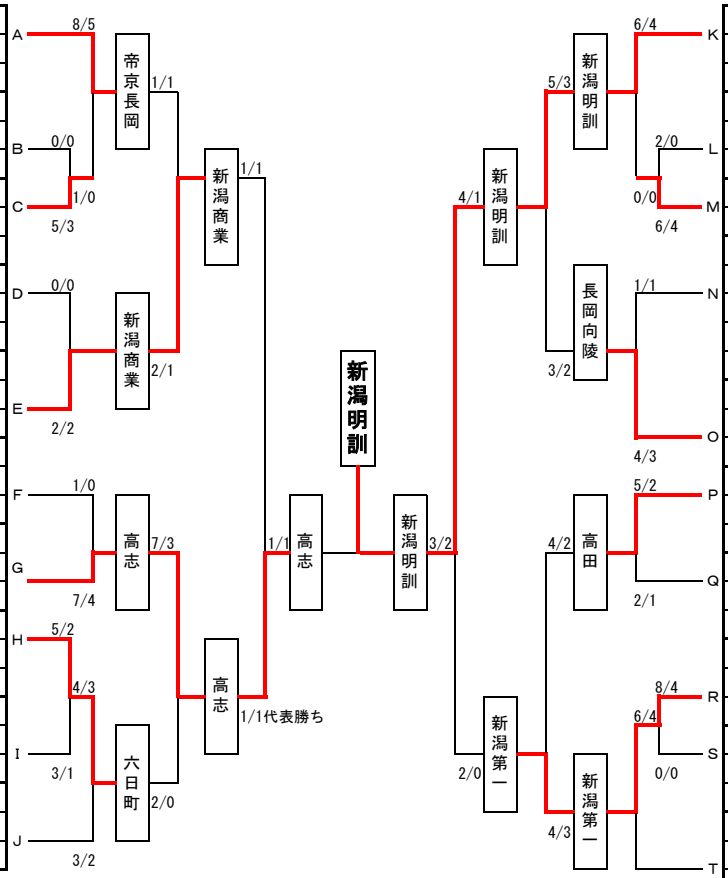

学校名	順位
31 新潟明訓	1
32 加茂農林	3
33 新発田中央	2
34 巻	1
35 三条東	2
36 高田農業	3
37 新発田	3
38 津南	2
39 東京学館新潟	1
40 関根学園	2
41 長岡	1
42 万代	3
43 安田	4
44 長岡向陵	1
45 新潟西	2
46 村上	2
47 高田	1
48 巻総合	3
49 長岡工業	2
50 長岡商業	1
51 安塚	3
52 阿賀野	2
53 新潟第一	1
54 見附	2
55 豊栄	3
56 佐渡	2
57 中条	1
58 十日町総合	3
59 五泉	1
60 国際情報	2
61 分水	3