女子団体

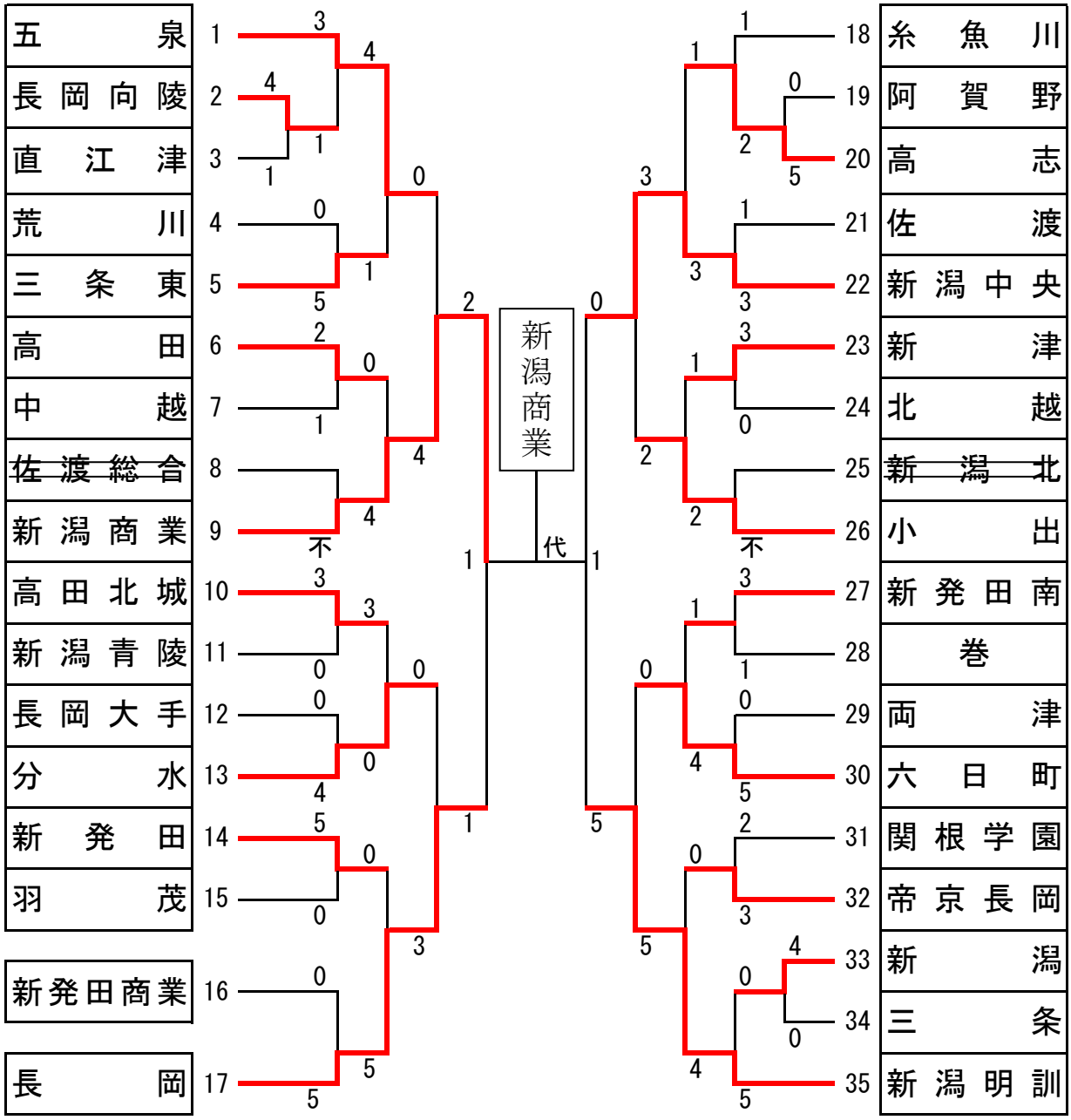
五泉 1
長岡向陵 2
直江津 3
荒川 4
三条東 5
高田 6
中越 7
~~佐渡総合~~ 8
新潟商業 9
高田北城 10
新潟青陵 11
長岡大手 12
分水 13
新発田 14
羽茂 15
新発田商業 16
長岡 17
糸魚川 18
阿賀野 19
高志 20
佐渡 21
新潟中央 22
新津 23
北越 24
~~新潟北~~ 25
小出 26
新発田南 27
巻 28
両津 29
六日町 30
関根学園 31
帝京長岡 32
新潟 33
三条 34
新潟明訓 35
新潟商業
代
不
不