男子Ⅰ部

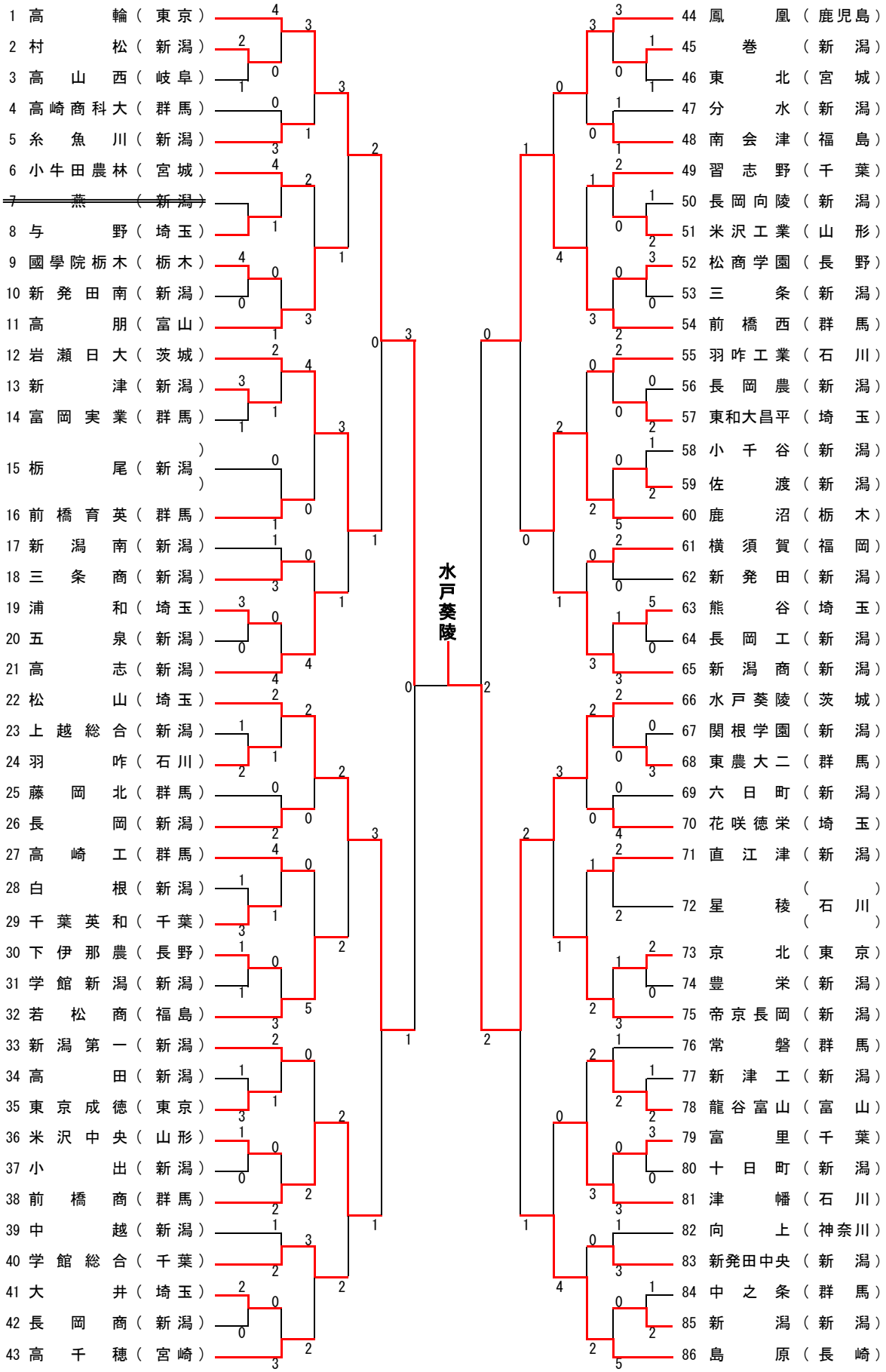
1 高輪（東京）
2 村松（新潟）
3 高山西（岐阜）
4 高崎商科大（群馬）
5 糸魚川（新潟）
6 小牛田農林（宮城）
7 燕（新潟）
8 与野（埼玉）
9 國學院栃木（栃木）
10 新発田南（新潟）
11 高朋（富山）
12 岩瀬日大（茨城）
13 新津（新潟）
14 富岡実業（群馬）
15 栃尾（新潟）
16 前橋育英（群馬）
17 新潟南（新潟）
18 三条商（新潟）
19 浦和（埼玉）
20 五泉（新潟）
21 高志（新潟）
22 松山（埼玉）
23 上越総合（新潟）
24 羽咋（石川）
25 藤岡北（群馬）
26 長岡（新潟）
27 高崎工（群馬）
28 白根（新潟）
29 千葉英和（千葉）
30 下伊那農（長野）
31 学館新潟（新潟）
32 若松商（福島）
33 新潟第一（新潟）
34 高田（新潟）
35 東京成徳（東京）
36 米沢中央（山形）
37 小出（新潟）
38 前橋商（群馬）
39 中越（新潟）
40 学館総合（千葉）
41 大井（埼玉）
42 長岡商（新潟）
43 高千穂（宮崎）
44 鳳凰（鹿児島）
45 巻（新潟）
46 東北（宮城）
47 分水（新潟）
48 南会津（福島）
49 習志野（千葉）
50 長岡向陵（新潟）
51 米沢工業（山形）
52 松商学園（長野）
53 三条（新潟）
54 前橋西（群馬）
55 羽咋工業（石川）
56 長岡農（新潟）
57 東和大昌平（埼玉）
58 小千谷（新潟）
59 佐渡（新潟）
60 鹿沼（栃木）
61 横須賀（福岡）
62 新発田（新潟）
63 熊谷（埼玉）
64 長岡工（新潟）
65 新潟商（新潟）
66 水戸葵陵（茨城）
67 関根学園（新潟）
68 東農大二（群馬）
69 六日町（新潟）
70 花咲徳栄（埼玉）
71 直江津（新潟）
72 星稜（石川）
73 京北（東京）
74 豊栄（新潟）
75 帝京長岡（新潟）
76 常磐（群馬）
77 新津工（新潟）
78 龍谷富山（富山）
79 富里（千葉）
80 十日町（新潟）
81 津幡（石川）
82 向上（神奈川）
83 新発田中央（新潟）
84 中之条（群馬）
85 新潟（新潟）
86 島原（長崎）
水戸葵陵